P750

HF-Spannungsmesser 150 Ohm

Kurzbeschreibung

Der HF-Spannungsmesser P750 entspricht einem 150-Ω-Kopplungsnetzwerk nach IEC 61967-4 zur Messung der HF-Spannung an IC-Pins.
Probe P750 besitzt einen hochohmigen, kapazitiv gekoppelten Eingang, so dass HF-Spannungen an verschiedenen Pins des Prüflings gemessen werden können.

Technische Parameter

Frequenzbereich	150 kHz ... 3 GHz
Eingangswiderstand	150 Ω
Messausgang	50 Ω, SMB
Übertragungsfaktor Spannung	-15.2 dB
Max. Eingangsspannung DC	50 V
Max. Eingangsspannung HF	3.5 V

Frequenzgang

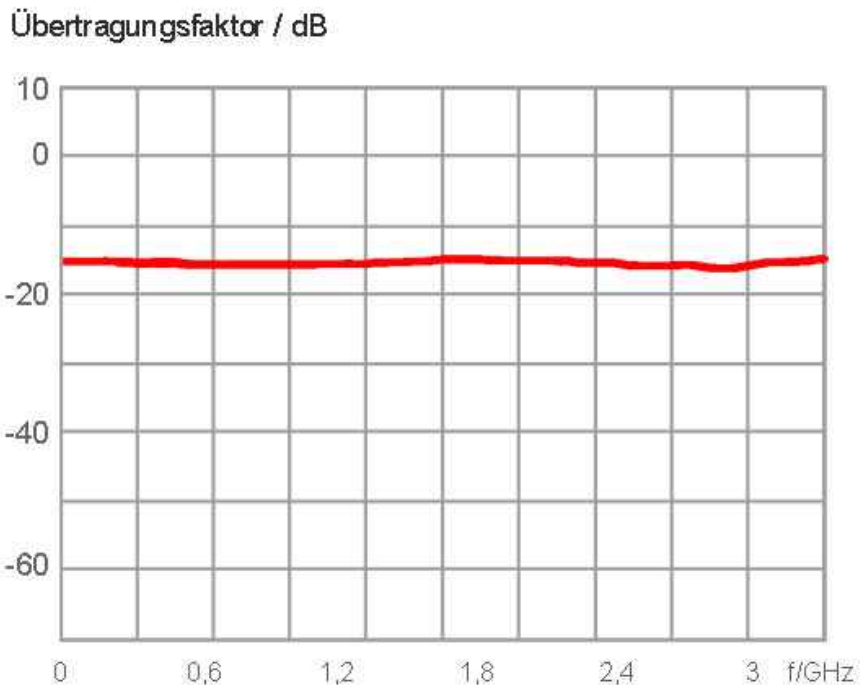

Ersatzschaltbild

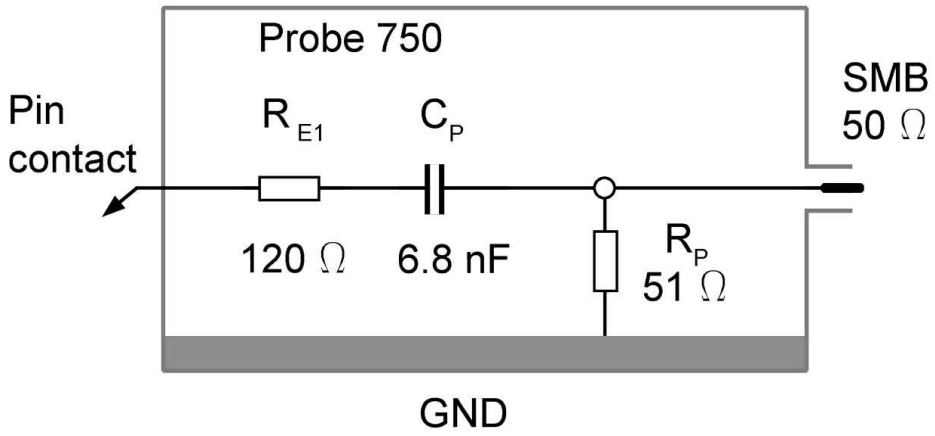

Aufbau Ansicht 01

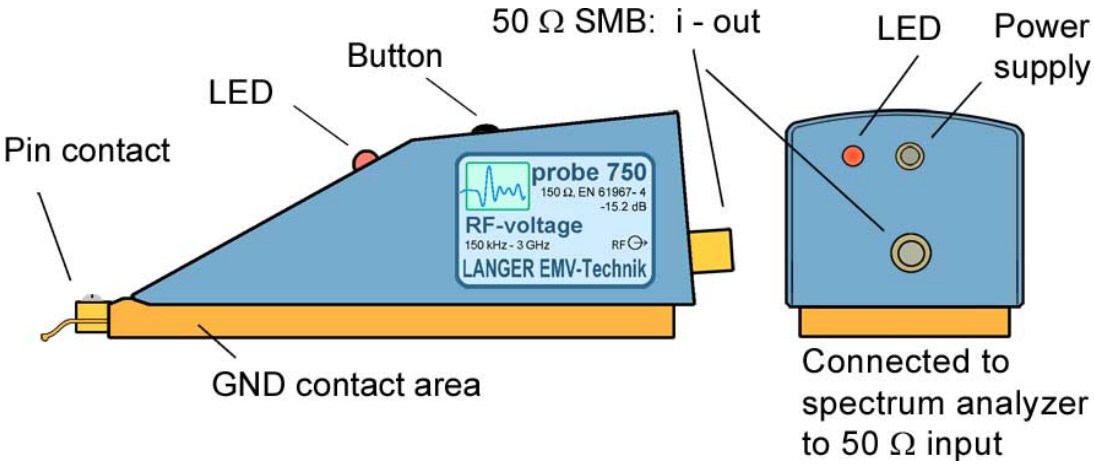
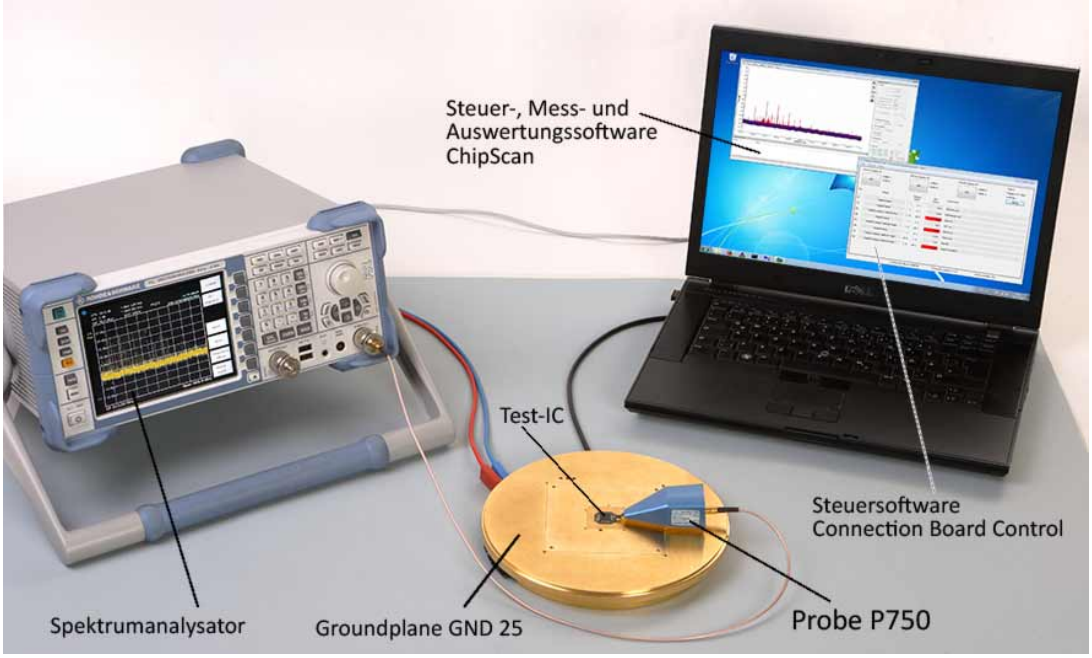
Anwendung mit P750